TUBOS Ø 55, 75, 90, 125 Y 127MM

FICHAS TÉCNICAS

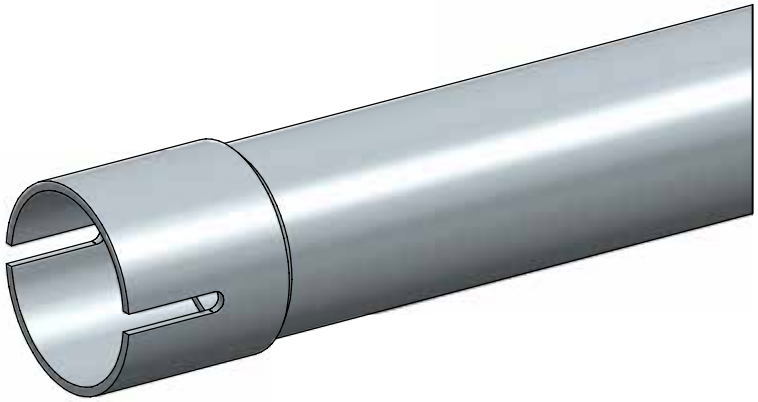

SU SOCIO MÁS FIABLE

GROWKET
SYMAGA GROUP

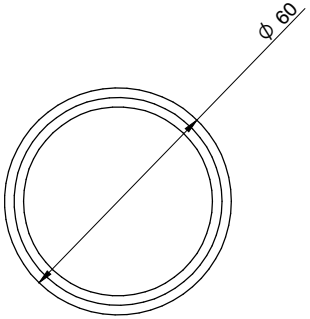

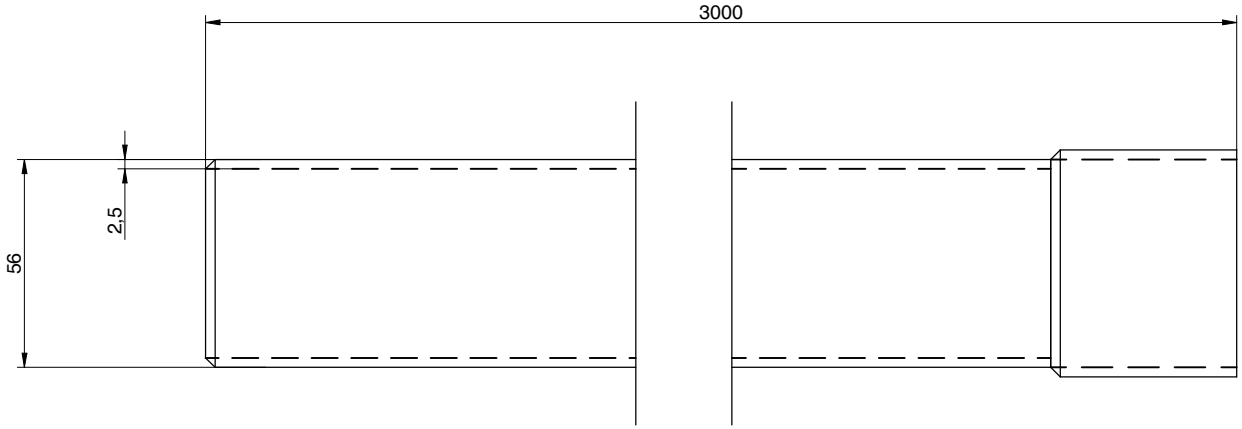

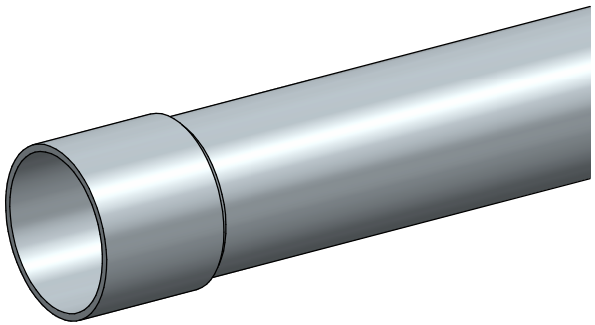

GROWKET
SYNAGA GROUP

Tubo PVC blanco Ø56 mm L= 3,000m e= 2,50mm abocardado ranurado y biselado
White PVC tube Ø56 mm L= 3,000m thickness= 2,50mm widened stotted and beveled
Tube PVC blanc Ø56 mm L= 3,000m e= 2,50mm évasé, rainuré et biséauté

S/E

COD: 3G0201401101

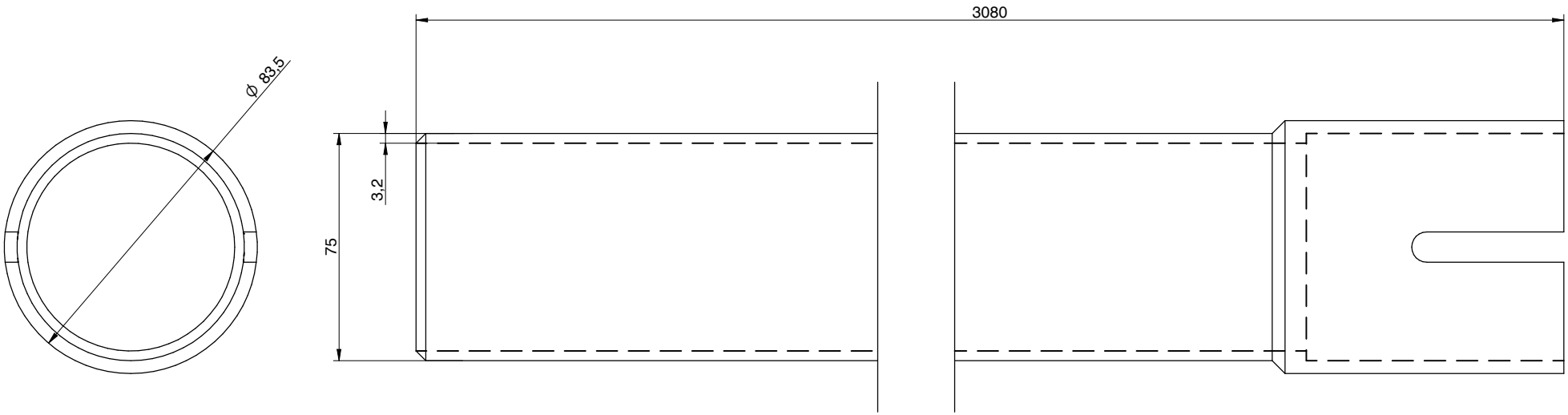

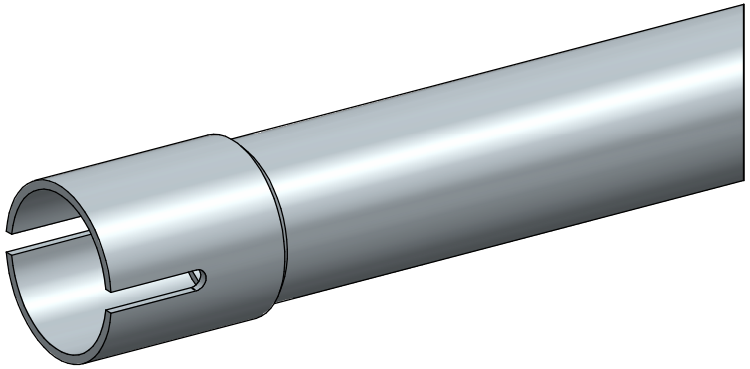

GROWKET
SYNAGA GROUP

Tubo PVC blanco Ø75 mm L= 3,080m e= 3,20mm abocardado ranurado y biselado
White PVC tube Ø75 mm L= 3,080m thickness= 3,20mm widened sltotted and beveled
Tube PVC blanc Ø75 mm L= 3,080m e= 3,20mm évasé, rainuré et biséauté

S/E

COD: 3G0201402101

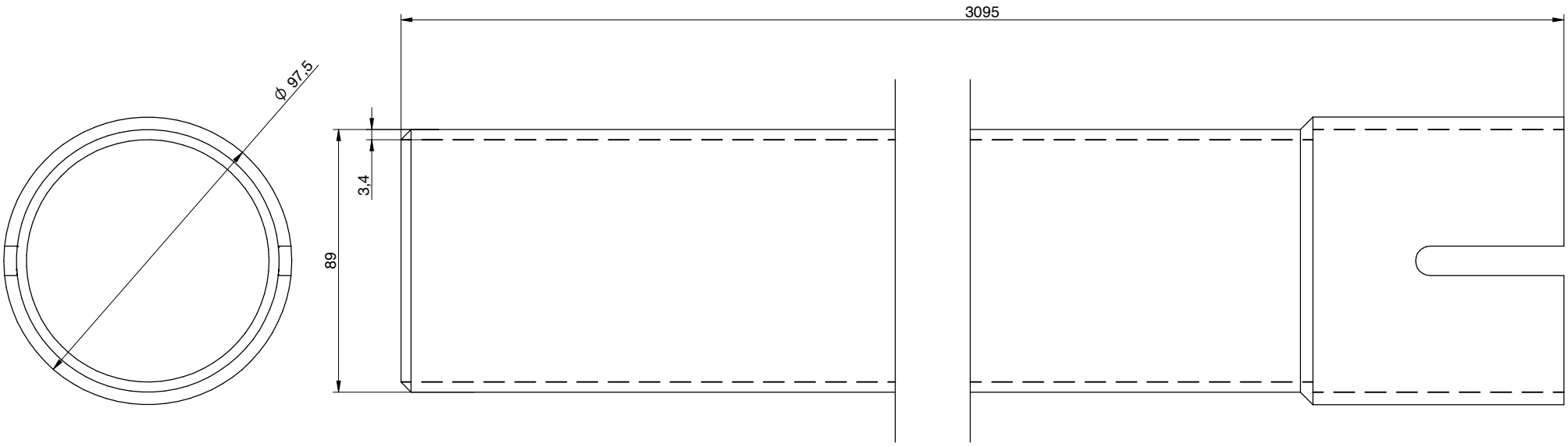

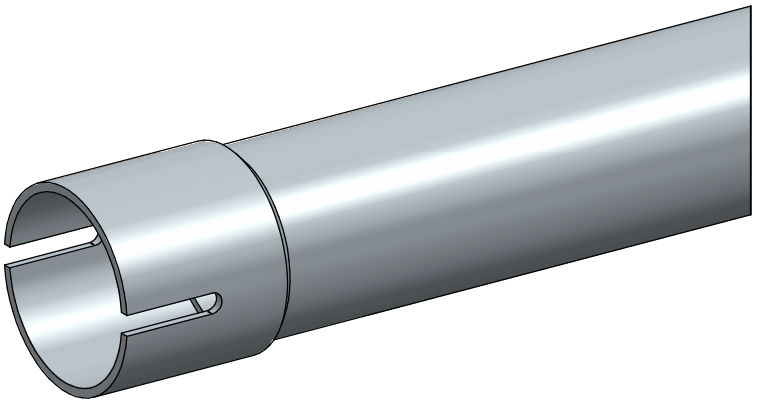

GROWKET SYNAGA GROUP	Tubo PVC blanco Ø90 mm L= 3,095m e= 3,40mm abocardado ranurado y biselado White PVC tube Ø90 mm L= 3,095m thickness= 3,40mm widened sltotted and beveled Tube PVC blanc Ø90 mm L= 3,090m e= 3,40mm évasé, rainuré et biséauté	S/E
	COD: 3G0201403101	

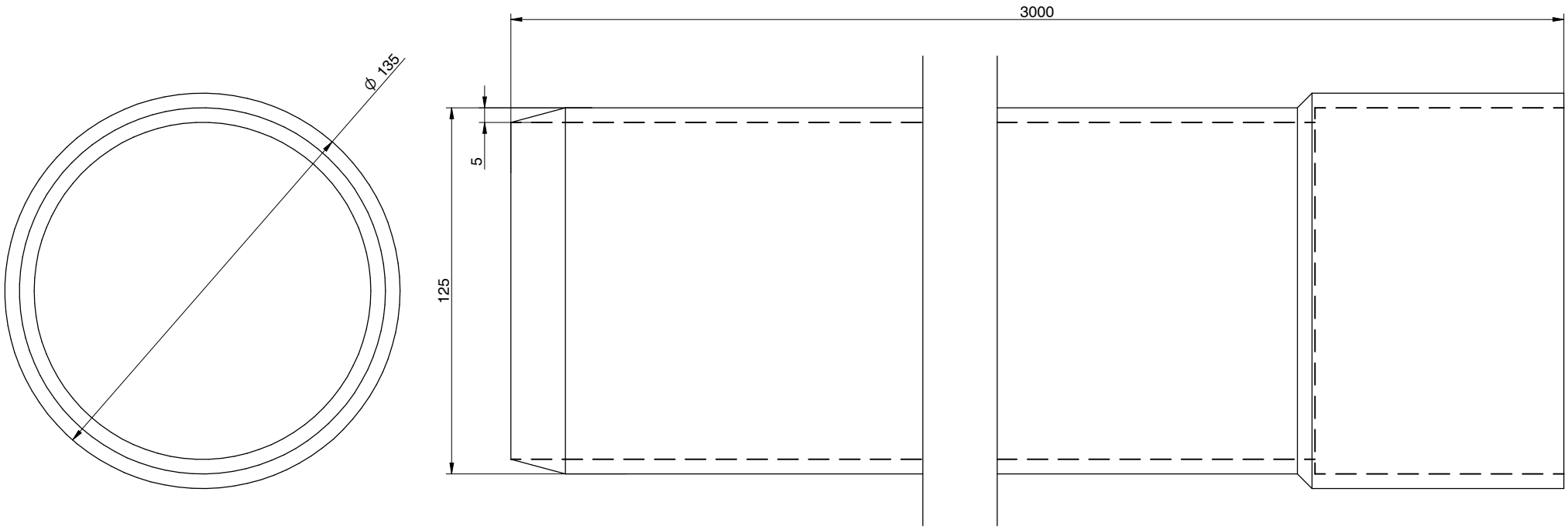

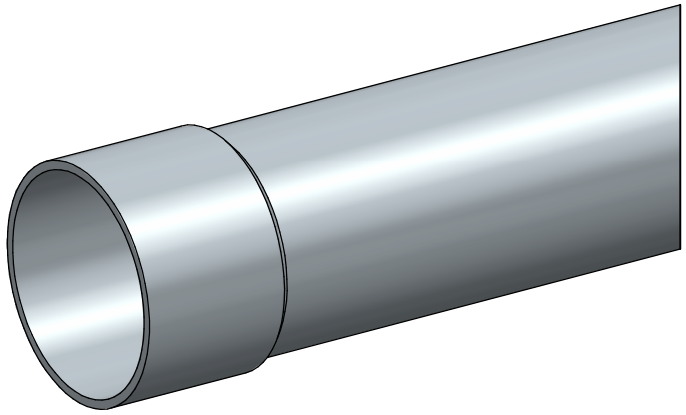

GROWKET
SYNAGA GROUP

Tubo PVC blanco Ø125 mm L= 3,000m e= 5,00mm abocardado ranurado y biselado
White PVC tube Ø125 mm L= 3,000m thickness= 5,00mm widened sltotted and beveled
Tube PVC blanc Ø125 mm L= 3,000m e= 5,00mm évasé, rainuré et biséauté

S/E

COD: 3G0201404101

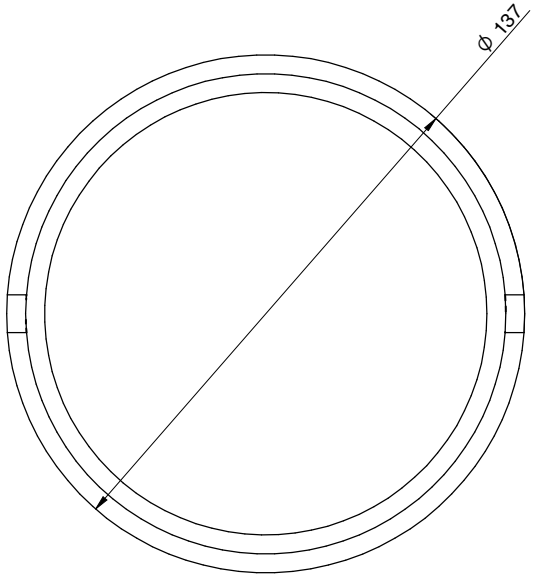

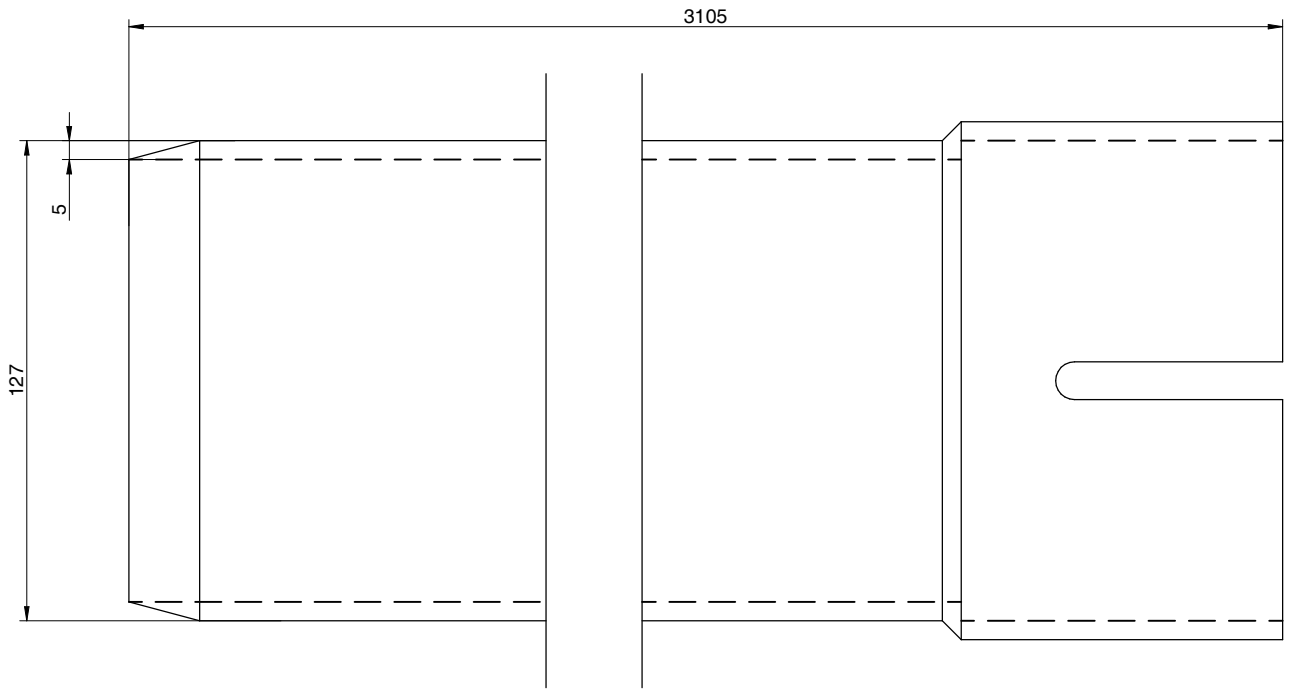

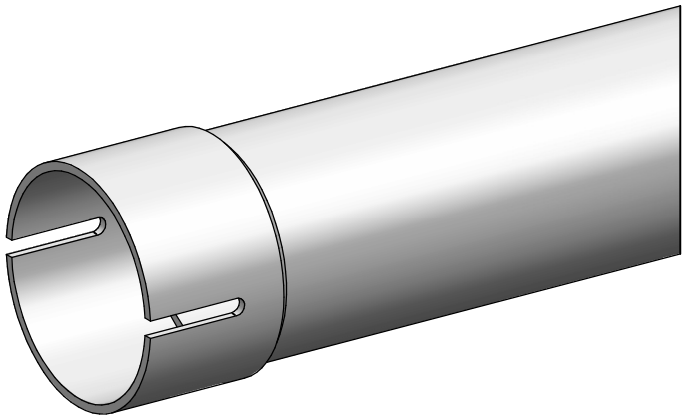

GROWKET
SYNAGA GROUP

Tubo PVC blanco Ø127 mm L= 3,105m e= 5,00mm abocardado ranurado y biselado
White PVC tube Ø127 mm L= 3,105m thickness= 5,00mm widened sltotted and beveled
Tube PVC blanc Ø127 mm L= 3,105m e= 5,00mm évasé, rainuré et biséauté

S/E

COD: 3G0201404102

www.growket.com
growket@growket.com

Offices and Factory:
Ctra. de Arenas, km. 2,300
13210 Villarta de San Juan
Ciudad Real - Spain
T: +34 926 640 475
F: +34 926 640 294

GROWKET
SYMAGA GROUP

Growket, Symaga Group se reserva el derecho de modificar el precio o las características técnicas sin previo aviso.